PORTA A BATTENTE - mod. BC

1. CONTROTELAIO IN PVC / INOX / RIVESTITO INOX
2. BORDO ANTA IN ALLUMINIO / INOX
3. SUPERFICE ANTA IN LAMIERA / VETRORESINA / ACCAIO INOX
4. APERTURA DI SICUREZZA INTERNA
5. MANIGLIA DI APERTURA ESTERNA CON CHIAVE
6. GUARNIZIONE DI TENUTA IN GOMMA ELASTICA
7. ISOLAMENTO ANTA CON POLIURETANO
8. CERNIERE
9. FILO CALDO PER PORTE BT
10. LAMIERA DI COMPENSAZIONE (optional)
11. OBLò (optional)
12. RISCONTRO ELETTRICO CON APPOSITA STAFFA (optional)
13. SOGLIE SU RICHIESTA DI VARIE TIPOLOGIE (optional)

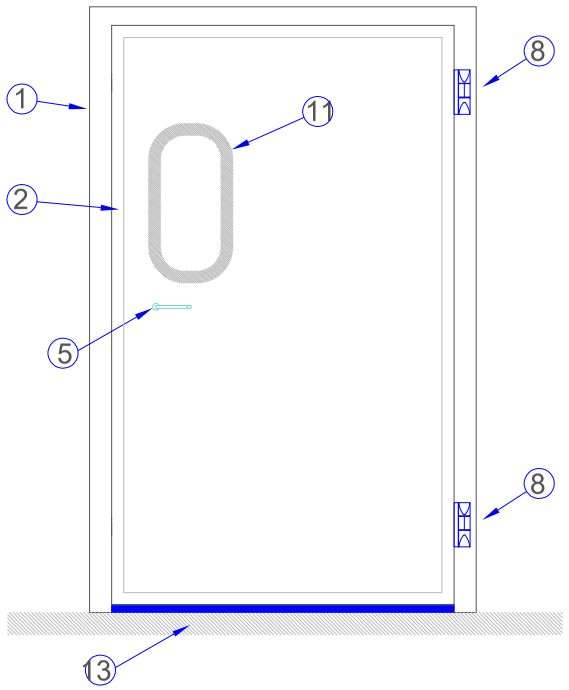

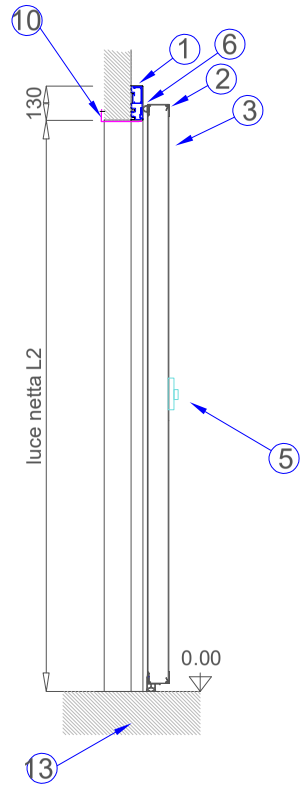

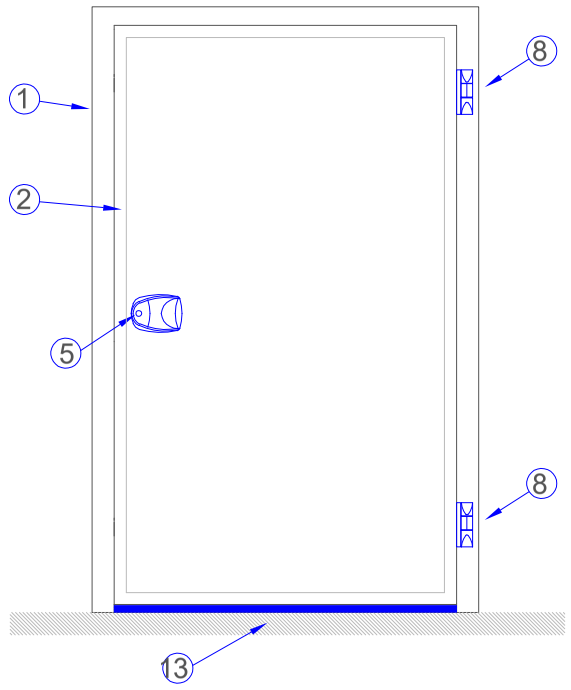

A

MANIGLIONE FAST PUSH

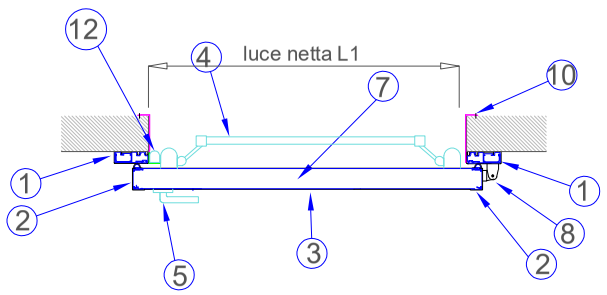

CARATTERISTICHE TECNICHE

- paramenti esterni in profilati di lam. prev. / VTR per uso alimentare / inox
- anima in poliuretano rigido espando, conforme alla legge N. 549 / 93
- densità media 40 : 42 kg/mc
- borda anta in alluminio anodizzato / acciaio inox
- campo di applicazione -120° C : +100° C
- percentuale cellule chiuse 95%
- resistenza a compressione 1,5 : 1,8 kc/cmq
- autoestinguente secondo norme ISO 3582
- conduzione termica per mm :
  - 60 k = 0,31 kcal/h mq °C
  - 80 k = 0,24 kcal/h mq °C
  - 120 k = 0,16 kcal/h mq °C

B

MANIGLIONE FAST PUSH

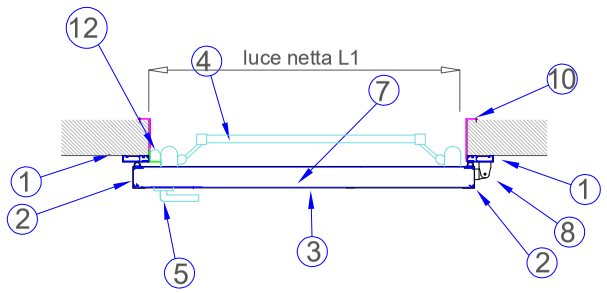

NELLA SITUAZIONE Ⓐ LA STAFFA PORTA-RISCONTRO ELETTRICO, RIMANE IN LUCE AL TELAIO

NELLA SITUAZIONE Ⓑ IL TELAIO MISURA 25X100, DI CONSEGUENZA IL FISSAGGIO DELLA STAFFA DOVRà AVVENIRE ANCHE SULL'IMBOTTE,
E PER TALE PROPOSITO SI CONSIGLIA L'IRRIGIDIMENTO DELL'IMBOTTE CON INSERTO APPOSITO (LAMIERA INOX/ZIC. $\frac{15}{10}$ 40X200) E POI SCHIUMATO BENE IL TUTTO IN FASE DI MONTAGGIO.

C

MANIGLIONE PUSCH BAR

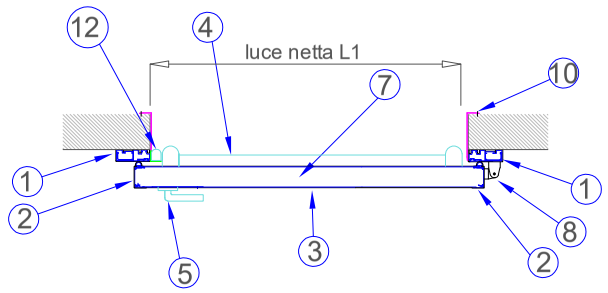

D

CHIUSURA FRIGORIFERA STANDARD

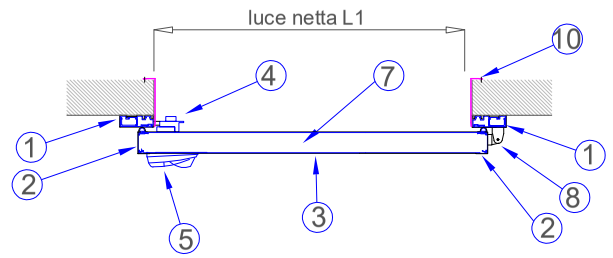

CALCOLO FORI MURO

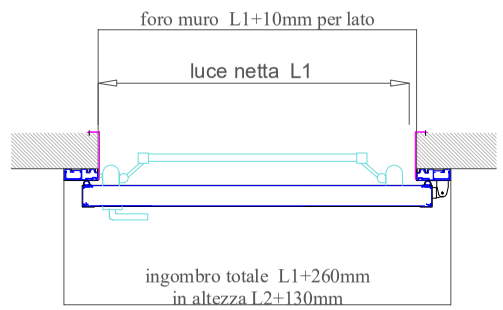

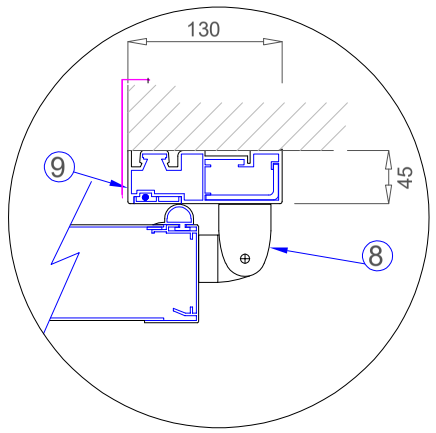

NB. tutti i sistemi di sicurezza sono certificati da produttori appositi

sevenfrigo FRIGO DOORS
doors and cold rooms – By
A.E.G. s.r.l.
Ponte S. Giovanni - via della Tecnica, 44
06135 - Perugia - ITALY
Tel. +30 - 075 - 5997648 / info@sevenfrigo.eu

FRIGO DOORS

PORTA BATTENTE A FILO PAVIMENTO

MOD. BC

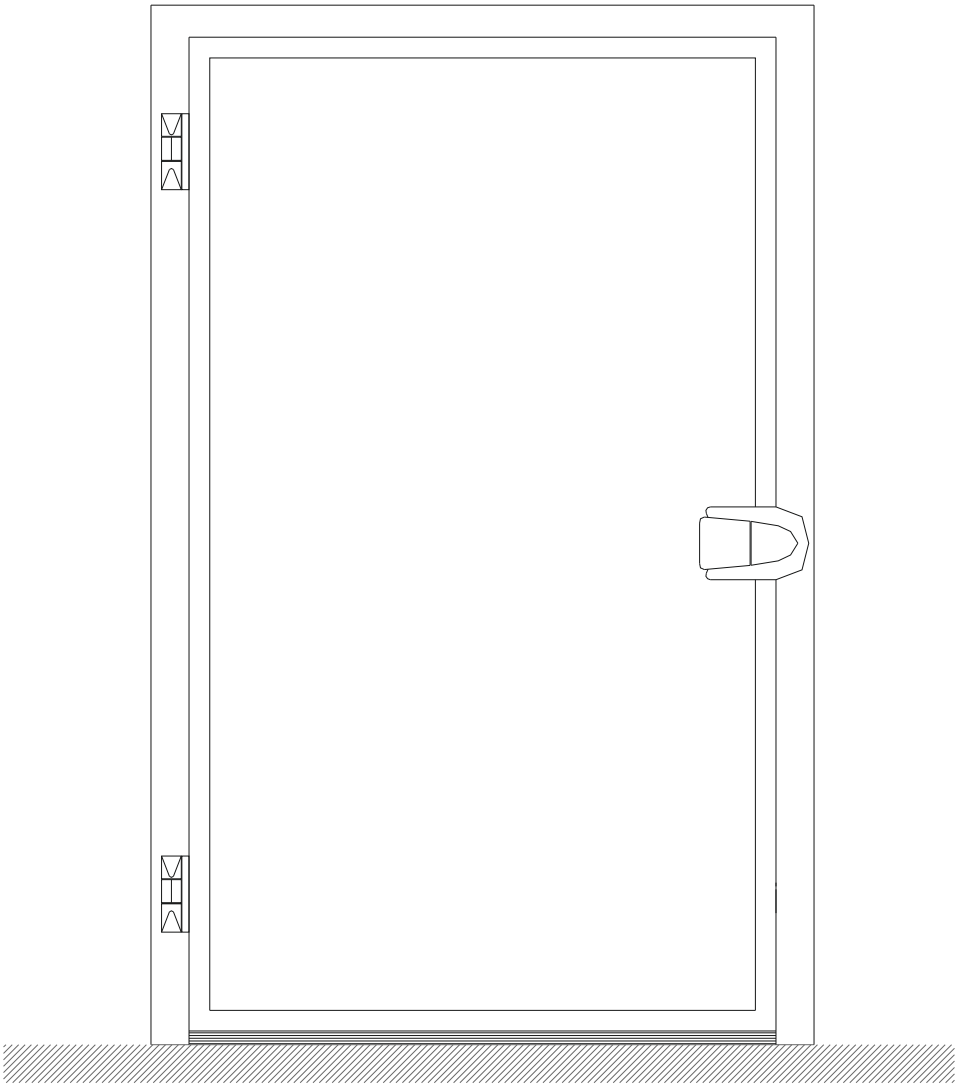

ISTRUZIONI DI MONTAGGIO

V. 01 DEL 01.02.12

FRIGO DOORS

Condizioni necessarie per il corretto montaggio delle porte frigorifere

1 ALLINEAMENTO PARETI VERTICALI SUL VANO PORTA 4

SI

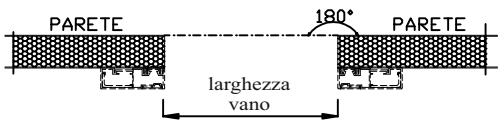

NO

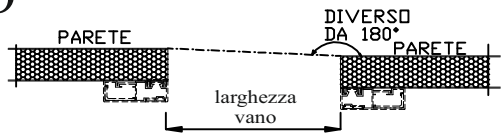

2 PERPENDICOLARITA' PARETI VERTICALI SUL VANO PORTA 5

SI

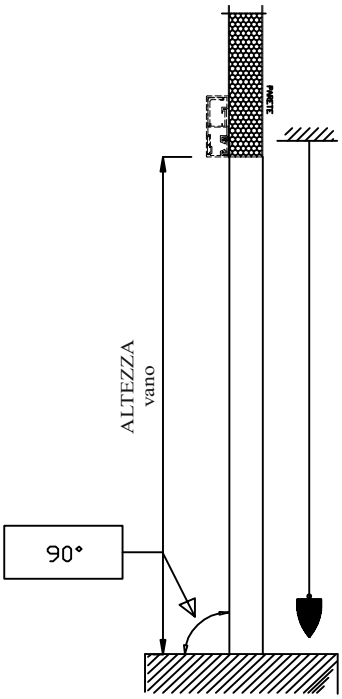

NO

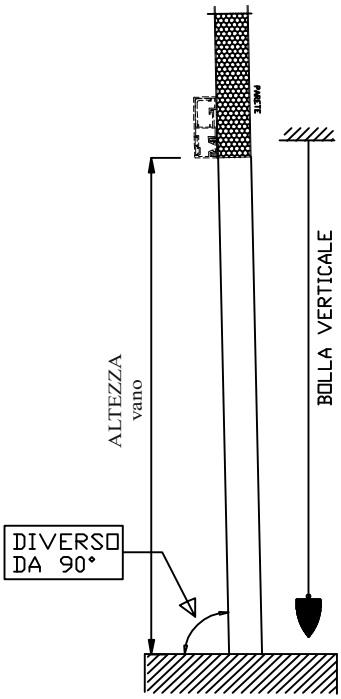

3 PAVIMENTO IN PIANO (in Bolla) 6

SI

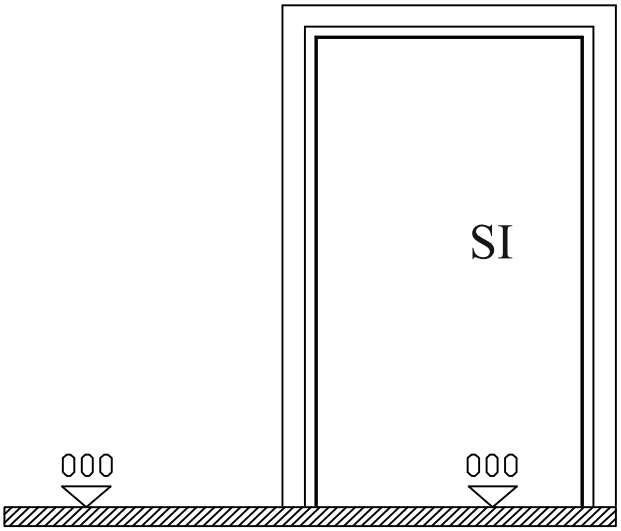

NO

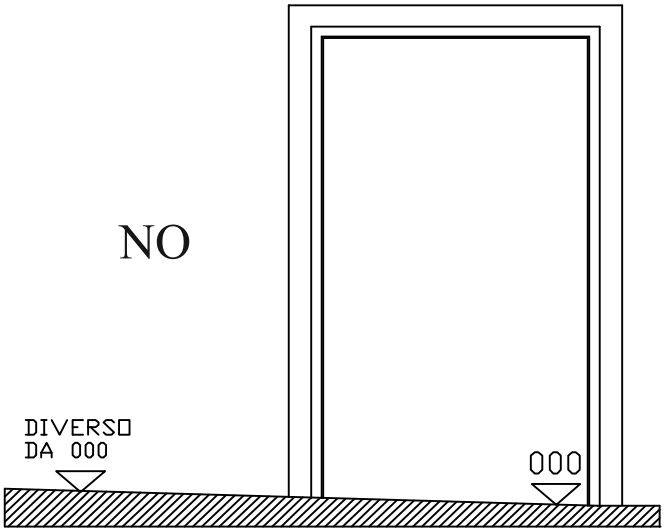

Venendo a mancare i requisiti tecnici riportati ai punti 1-2-3 Frigo Doors declina ogni responsabilità nel corretto funzionamento della porta.

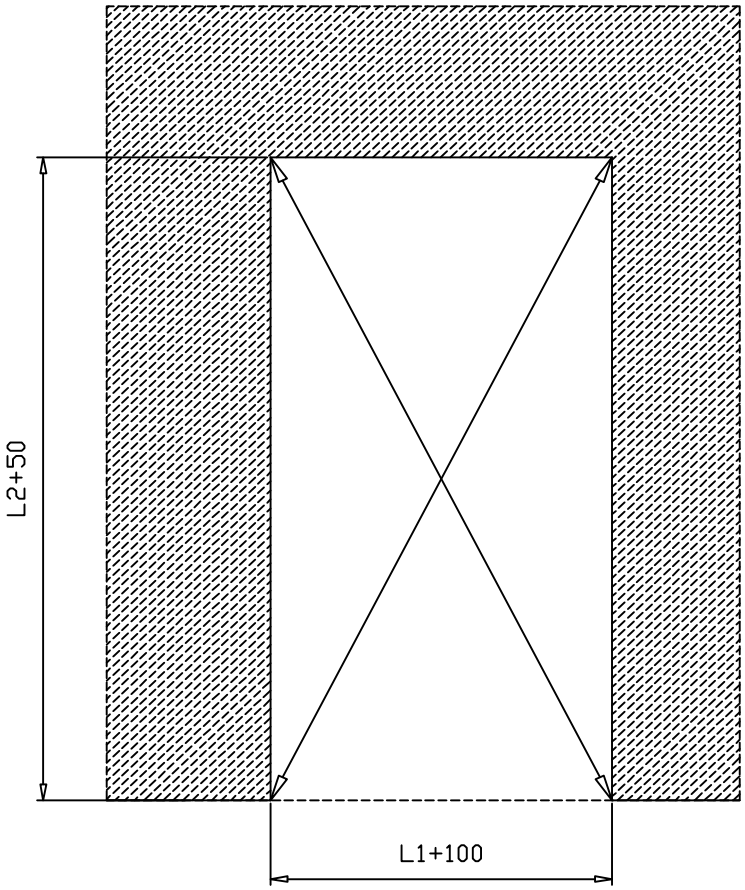

SU PANNELLO (CON PSP)

1- PRATICARE TAGLIO VANO SU PANNELLO (Fig.1)
LARGHEZZA = L1 + 100
ALTEZZA = L2 + 50

2- VERIFICARE LE DIAGONALI

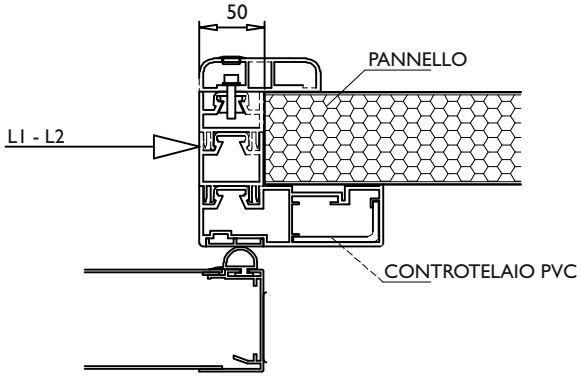

Figura 1

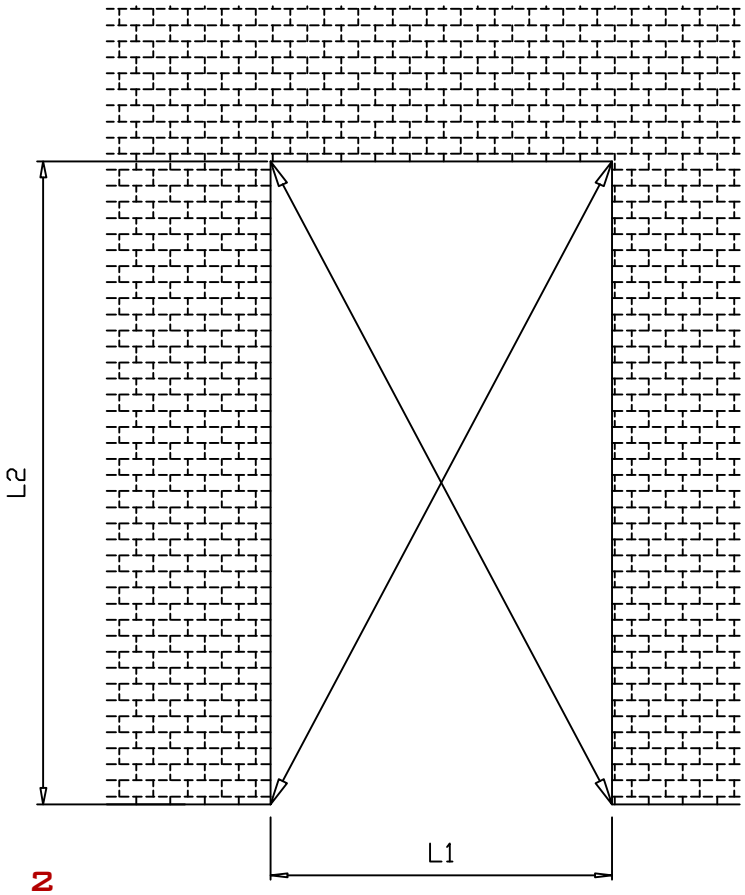

SU PANNELLO (SENZA PSP)

SU MURO (SENZA PSP)

1- PRATICARE TAGLIO SU PANNELLO/MURO (Fig.2)
LARGHEZZA= L1 come luce netta
ALTEZZA = L2 come luce netta

2- VERIFICARE LE DIAGONALI

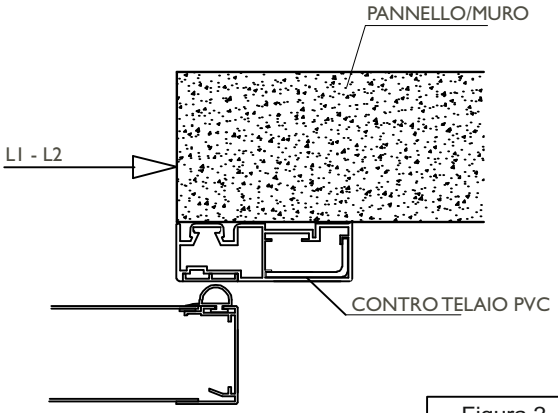

Figura 2

FASE 2 - Montaggio Controtelaio su Pannello (senza PSP)

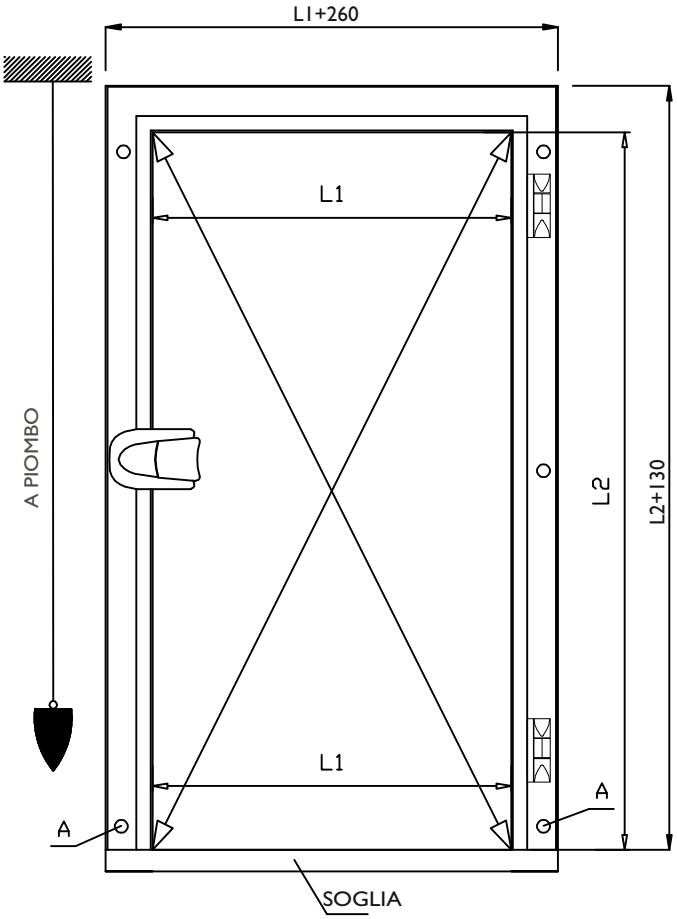

1 – TOGLIERE DALL'IMBALLO IL TELAIO COMPLETO DI PORTA

2 – APPLICARE IL SIGILLANTE O GUARNIZIONE ALL'INTERNO DEL TELAIO (sigillatura M)

3 – APPOGGIARE IL TELAIO ALLA PARETE IN CORRISPONDENZA DEL FORO PRATICATO

4 – METTERE A BOLLA VERTICALE I MONTANTI DEL TELAIO

5 – VERIFICARE LE DIAGONALI

6 – FISSARE IL TELAIO AL PANNELLO CON I TIRANTI «A»

7 – SIGILLARE PERIMETRALMENTE TRA TELAIO E PANNELLO (sigillatura N)

8 – MONTARE LE LAMIERE DI RACCORDO SE PREVISTE (fig. 3-4)

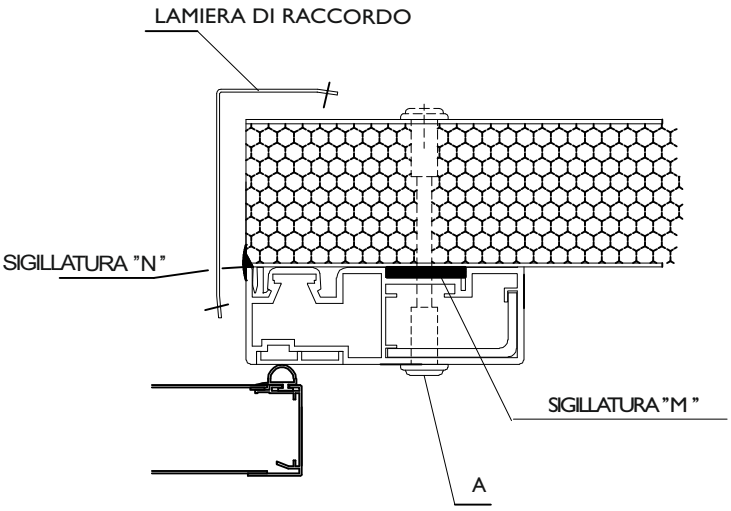

Figure 3

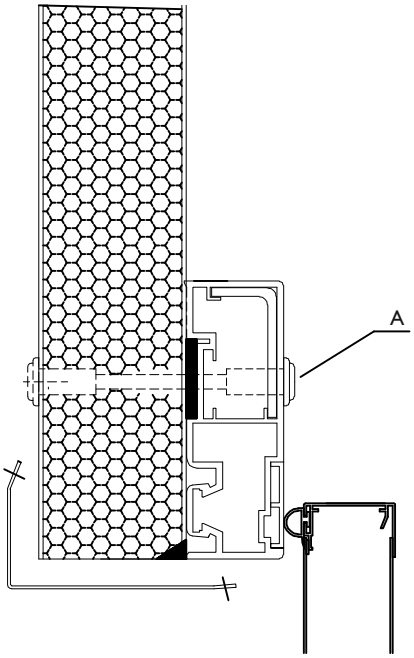

Figure 4

FASE 2 - Montaggio Controtelaio su Pannello (con PSP)

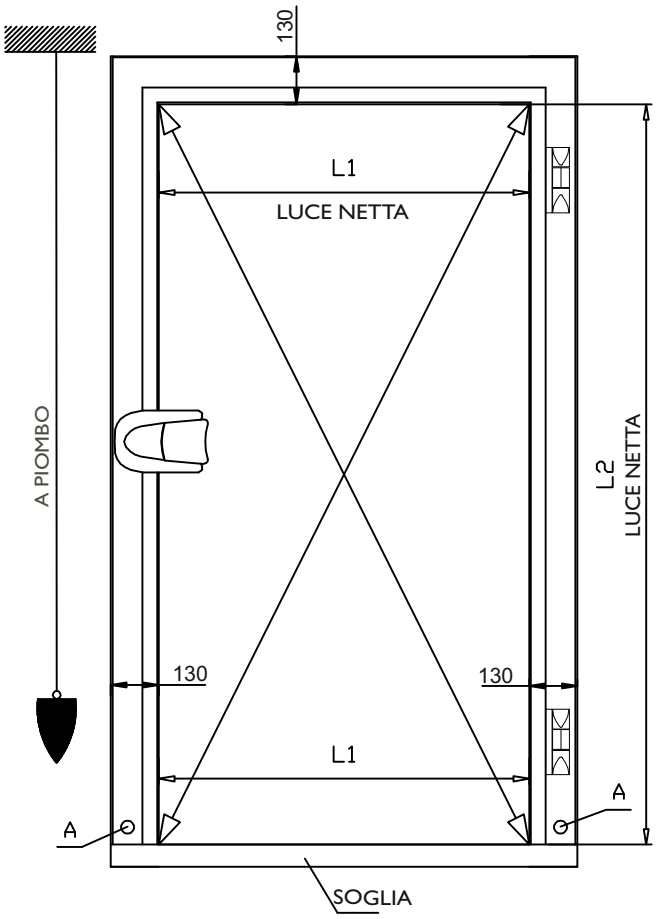

1 – TOGLIERE DALL'IMBALLO IL TELAIOIN PVC COMPLETO DI PORTA

2 – SMONTARE IL CONTROTELAIO cod. 3350 DAL TELAIO SVITANDO LE APPOSITI VITI (fig. 5-6)

3 – MONTARE IL TELAIO INSERENDOLO NEL TAGLIO VANO PRATICATO

4 – METTERE A BOLLA VERTICALE I MONTANTI DEL TELAIO

5 – VERIFICARE LE DIAGONALI

6 – PER TELAI SENZA SOGLIA INSERIRE I DUE TIRANTI «A» NEI FORI PREDISPOSTI ALLA BASE DEL TELAIO E SERRARLI CON IL PANNELLO

7 – SIGILLARE PERIMETRALMENTE TRA TELAIO E PANNELLO CON SCHIUMA POLIURETANICA (sigillatura N)

8 – RIMONTARE IL CONTROTELAIO (3350) AL TELAIO AVVITANDOLO CON LE APPOSITITE VITI (fig. 7-8)

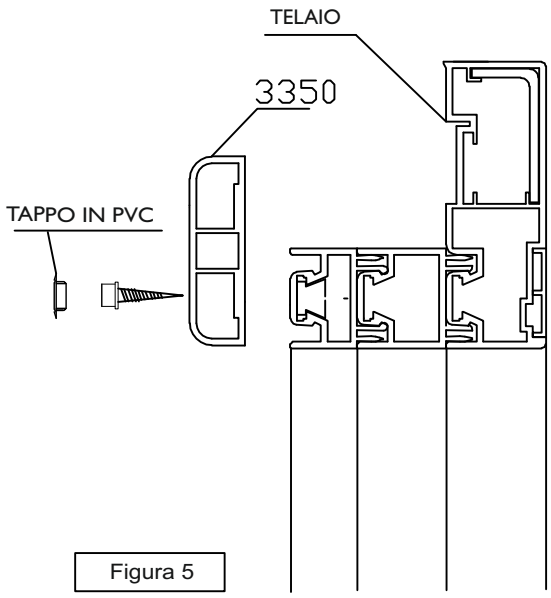

Figura 5

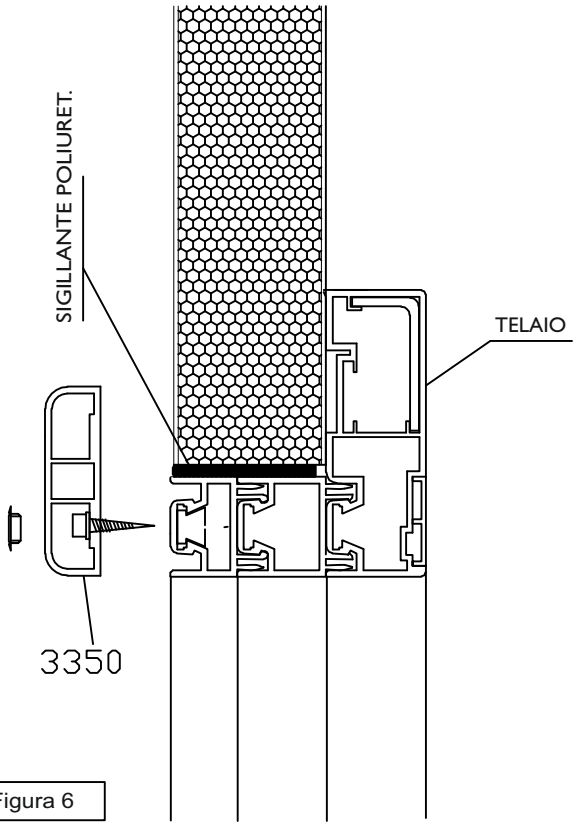

Figura 6

FASE 2 - Montaggio Controtelaio su Muro (senza PSP)

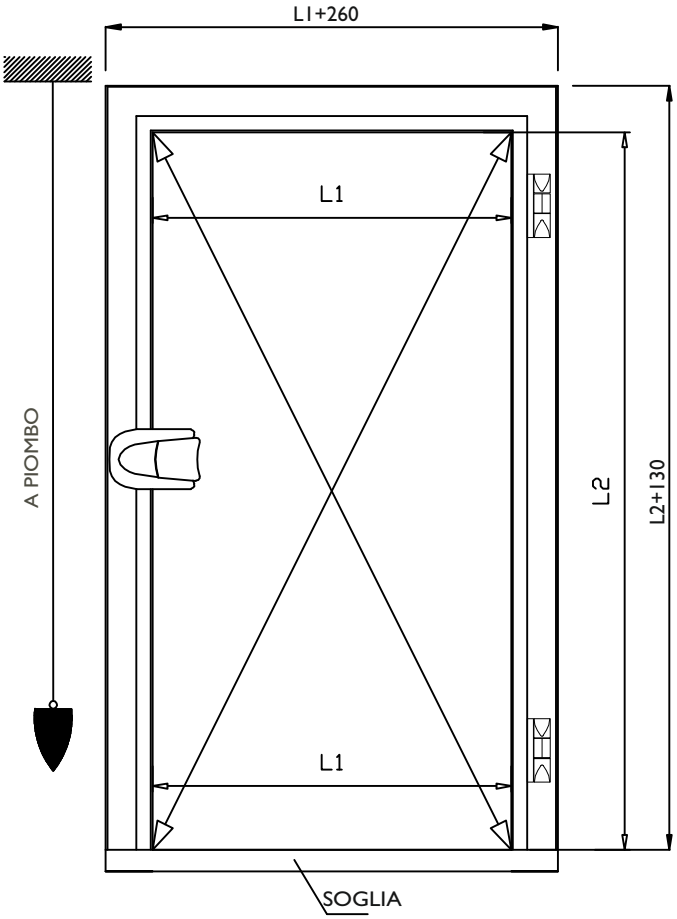

1 – TOGLIERE DALL'IMBALLO IL TELAIO COMPLETO DI PORTA

2 – APPLICARE IL SIGILLANTE O GUARNIZIONE ALL'INTERNO DEL TELAIO (sigillatura M)

3 – APPOGGIARE IL TELAIO ALLA PARETE IN CORRISPONDENZA DEL FORO PRATICATO

4 – METTERE A BOLLA VERTICALE I MONTANTI DEL TELAIO

5 – VERIFICARE LE DIAGONALI

6 – FISSARE IL TELAIO AL PANNELLO CON TASSELLI

7 – SIGILLARE PERIMETRALMENTE TRA TELAIO E PANNELLO (sigillatura N)

8 – MONTARE LE LAMIERE DI RACCORDO SE PREVISTE (fig. 7-8)

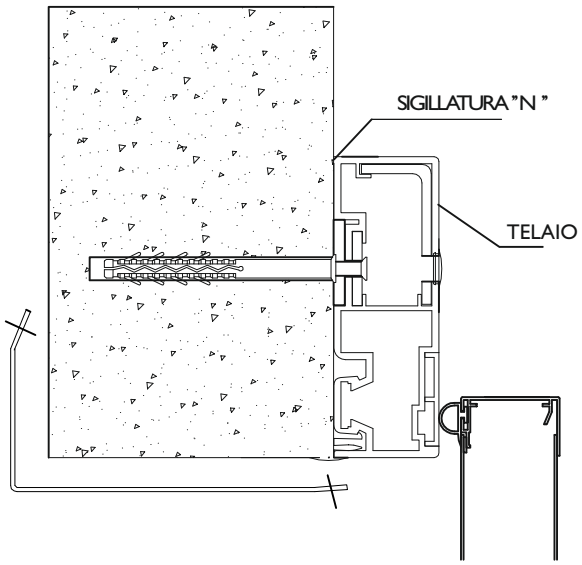

Figura 8

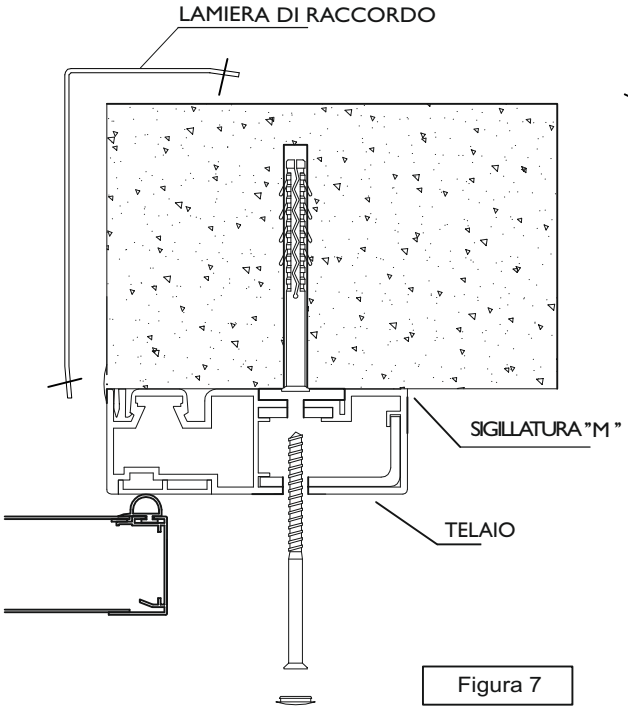

Figura 7